ශාක පෝෂණය

උසස් පෙළට කෘෂි විද්‍යාව
Agriculture for Advanced Level

අත්‍යාවශ්‍ය පෝෂක

නොමැතිව සාමාන්‍ය පරිදි ජීවන චක්‍රය සම්පූර්ණ කළ නොහැක
සිදු කෙරෙන කාර්යය වෙනත් මූලද්‍රව්‍යකින් ප්‍රතිස්ථාපනය කළ නොහැක
ශාකයේ පරිවෘත්තීය ක්‍රියාවලියට සෘජුව සම්බන්ධ වේ

මහා මූලද්‍රව්‍ය

O	C	H
N	P	K
Ca	Mg	S

ක්ෂුද්‍ර මූලද්‍රව්‍ය

Fe	Cu	Zn
Mn	Mo	Cl
B		

චල මූලද්‍රව්‍ය
අචල මූලද්‍රව්‍ය

උපකාරක මූලද්‍රව්‍ය

Na	V	Ga
Si	I	Al
F	Ni	Co

N පත්‍ර ක්ෂේත්‍ර ඵලය වැඩි කරයි. පඳුරු දැමීම වැඩි කරයි.
P සෛල විභාජනයට,විභාජක පටක වර්ධනයට ,ශක්ති හුවමාරුවට
K ප්‍රභාසංස්ලේෂණයට,පුටිකා චලනයට,සෛලවල ආසෘති පීඩනය පාලනයට

පෝෂක අවශෝෂණය
සක්‍රිය අවශෝෂණය
අක්‍රිය අවශෝෂණය

පාංශු පෝෂක වල ඉරණම

බෝග මගින් අවශෝෂණය
පාංශු ඛාදනය
ක්ෂරණය
වාෂ්පීකරණය
නයිට්‍රීහරණය
තිර වීම
වල් පැලෑටි මගින් අවශෝෂණය

පෝෂක සුලභතාව

pH අගය
කලිල
වයනය
තෙතමනය
වාතනය

රසායනික පොහොර

සෘජු පොහොර
- අවශ්‍යතාව මත පමණක් යෙදිය හැක
- බාල කිරීමේ අවදානම අඩුය
- අසමතුලිත තාවක් ඇති නොවේ
- වියදම අඩුය

මිශ්‍ර පොහොර
- සම්පූර්ණ මිශ්‍රණ
- අසම්පූර්ණ මිශ්‍රණ

කාබනික පොහොර

කොළ පොහොර
ගොවිපල පොහොර
කොම්පෝස්ට් පොහොර

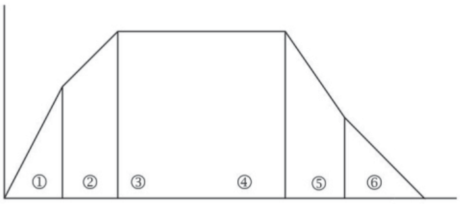

N ලබා දෙන පොහොර

යූරියා
ඇමෝනියම් සල්ෆේට්
සෝඩියම් නයිට්‍රේට්
කැල්සියම් සයනමයිඩ්
පොටෑසියම් නයිට්‍රේට්

P ලබා දෙන පොහොර

සිංගල් සුපර් පොස්ෆේට්
ත්‍රිත්ව සුපර් පොස්ෆේට්
රොක් පොස්ෆේට්
එප්පාවල අපටයිට්

K ලබා දෙන පොහොර

මියුරියේට් ඔෆ් පොටෑෂ්
සල්ෆේට් ඔෆ් පොටෑෂ්

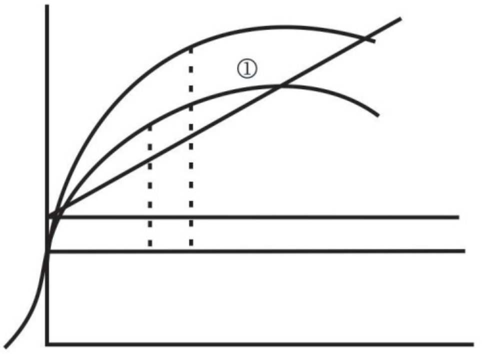

කොම්පෝස්ට් පොහොර

සුදුසු ද්‍රව්‍ය එකතු කිරීම
කුඩා කැබලි බවට පත්කිරීම
ආරම්භක මිශ්‍රණය සැකසීම
ගොඩ හෝ වල ඇසිරීම
ආවරණය කිරීම
ගොඩ තුළට රිටක් ඇතුළු කිරීම
ගොඩ පෙරලීම

නව ප්‍රවණතා

පොස්පො කොම්පෝස්ට්
වර්මි කොම්පෝස්ට්
EM කොම්පෝස්ට්

අහිසි පොහොර භාවිතය

පසේ අහිතකර රසායනික ප්‍රතික්‍රියා සිදුවේ
පාංශු ජීවී ක්‍රියා අඩපන වේ.
රනිල ශාකවල තිර කිරීම් අඩුකරයි
අධික මුදලක් වැයවේ
පළිබෝධ ග්‍රාහීබව වැඩිවේ
පස/ ජල මාර්ග දූෂණය වේ.

Advanced Level Agricultural Science with
Kapila Ranasinghe (Bsc. sp. Hons.,PGDE,DIT)
kapilakranasinghe@gmai.com
071 56 22 141

වාසි

පසේ ව්‍යුහය දියුණු වේ
කැටායන හුවමාරු ධාරිතාව දියුණු වේ
ශාක වල විෂ ඇතිවීම වළක්වා ගැනීමට
ජල අවශෝෂණ දියුණු වේ
ස්වාරක්ෂකයක් ලෙස
ක්ෂුද්‍ර ජීවී ගහණය ඉහළ යාම
පාංශු ඛාදනය අඩු කරයි
පුහුණු ශ්‍රමිකයන් අවශ්‍ය නොවේ

මිශ්‍රණ සඳහා පොහොර වර්ග තේරීමේදී අයහපත් තත්ත්ව

ජලාකර්ෂක පොහොර නිසා මිශ්‍රණ දියවීම
නයිට්‍රජන් ඇමෝනියා ලෙස පිටවීම
ඇතැම් පෝෂක තිරවීම

ගැටලු

අමුද්‍රව්‍ය ලබා ගැනීමේ අපහසුව
විශාල ප්‍රමාණවලින් යෙදිය යුතු වීම
සකසා ගැනීම අපහසු වීම
ශාක රෝග ඇති කිරීම
පසුට මිශ්‍ර කිරීම අපහසු වීම
ගබඩා කිරීමට විශාල ඉඩක් අවශ්‍ය වීම

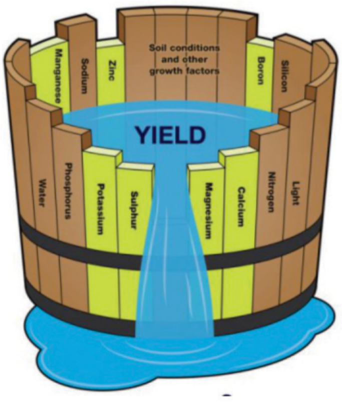

පොහොර කාර්යක්ෂමතාවට බලපාන සාධක

පාංශු තෙතමනය
පාංශු pH අගය
පාංශු ව්‍යුහය
පසෙහි අඩංගු පෝෂක ප්‍රමාණය
පාරිසරික සාධක

ඒකාබද්ධ ශාක පෝෂක කළමනාකරණය

කාබනික පොහොර වල යහපත් ලක්ෂණ ලබා දෙමින් රසායනික පොහොර වල කාර්යක්ෂමතාව ඉහළ නංවයි.